TOYO TIRES

driven to perform

Racing performance

Listino prezzi

n. 03 del 01/04/2011

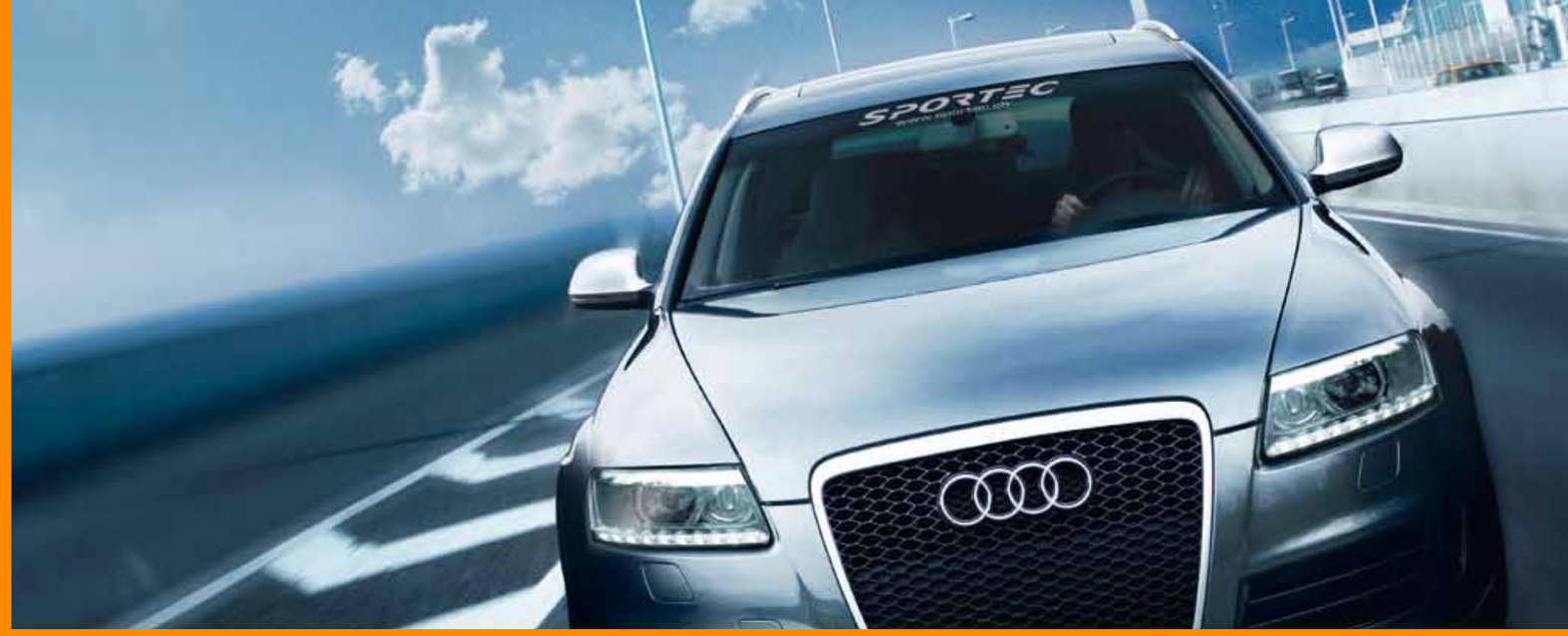

Racing performance

Supersport stradale

					Euro iva escl.	Euro iva incl.
195 / 55	R 15	85 V	R1R	TL	158,00	189,60
205 / 55	R 16	91 V	R1R	TL	212,00	254,40
195 / 50	R 15	82 V	R1R	TL	136,00	163,20
205 / 50	R 15	86 V	R1R	TL	219,00	262,80
205 / 50	R 16	87 V	R1R	TL	290,00	348,00
225 / 50	R 16	92 V	R1R	TL	304,00	364,80
225 / 45	R 15	87 W	R1R	TL	276,00	331,20
225 / 45	R 16	89 W	R1R	TL	306,00	367,20
215 / 45	R 17	87 W	R1R	TL	300,00	360,00
225 / 45	R 17	91 W	R1R	TL	309,00	370,80
235 / 45	R 17	94 W	R1R	TL	320,00	384,00
245 / 45	R 17	95 W	R1R	TL	338,00	405,60
235 / 40	R 17	90 W	R1R	TL	323,00	387,60
245 / 40	R 17	91 W	R1R	TL	348,00	417,60
255 / 40	R 17	94 W	R1R	TL	370,00	444,00
275 / 40	R 17	98 W	R1R	TL	424,00	508,80
225 / 40	R 18	88 W	R1R	TL	348,00	417,60
245 / 40	R 18	93 W	R1R	TL	398,00	477,60
245 / 35	R 17	91 W	R1R	TL	339,00	406,80
255 / 35	R 18	90 W	R1R	TL	414,00	496,80
265 / 35	R 18	93 W	R1R	TL	438,00	525,60

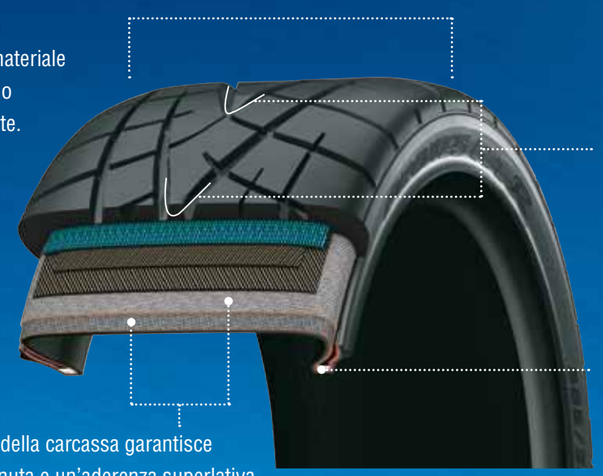

TOYO TIRES
driven to perform

PROXES R1R

Tecnologia pura e prestazioni.

Dal circuito alla strada, Proxes R1R offre prestazioni ai massimi livelli.
Il nuovo pneumatico è progettato per offrire una qualità senza compromessi: la tenuta di strada, la manovrabilità e la precisione di sterzata sono al top della sua categoria.

L'ampio battistrada e la superficie di contatto, unitamente al nuovo materiale composito, assicurano un'aderenza eccellente.

Le scanalature unidirezionali con solchi a forma di V offrono una sorprendente evacuazione dell'acqua.

I fianchi in acciaio contribuiscono alla massima aderenza, stabilità alle alte velocità e resistenza.

Indice di velocità V e W. 15-18 pollici

TOYO TIRES
driven to perform

PROXES R888

La superficie di contatto è distribuita uniformemente lungo l'area del battistrada.

Il nuovo semi-slick omologato strada.

Presa e frenata al top. Il design si distingue per il battistrada a V con schema a blocchi ampi e scanalature poco profonde. Caratteristiche che garantiscono grande presa ed estrema capacità di frenata.

Massimo grip, minimo deterioramento. Il Toyo Technical Center di Itami ha messo a punto per R888 uno speciale composto, chiamato GG. Risultati: un maggiore grip su asciutto e un minore deterioramento alle alte temperature d'esercizio, tipiche della guida su pista.

Più durata, meno aquaplaning. La particolare costruzione di R888 permette notevoli caratteristiche di cornering. Da sottolineare anche le doti di resistenza all'aquaplaning, decisamente superiori rispetto ai pneumatici di categoria.

Racing omologato strada

						Euro iva escl.	Euro iva incl.
185 / 60	R 13	80 V	R 888	TL		164,00	196,80
185 / 60	R 13	80 H	R 888	TL	GGG*	164,00	196,80
185 / 60	R 13	80 H	R 888	TL	SG**	164,00	196,80
205 / 60	R 13	86 V	R 888	TL		182,00	218,40
205 / 60	R 13	86 H	R 888	TL	SG**	198,00	237,60
185 / 60	R 14	82 V	R 888	TL		182,00	218,40
205 / 55	R 14	85 V	R 888	TL		200,00	240,00
195 / 55	R 15	85 V	R 888	TL		182,00	218,40
205 / 55	R 16	90 W	R 888	TL		244,00	292,80
225 / 50	R 14	89 V	R 888	TL		239,00	286,80
165 / 50	R 15	72 V	R 888	TL		158,00	189,60
195 / 50	R 15	82 V	R 888	TL		174,00	208,80
195 / 50	R 15	82 H	R 888	TL	GGG*	184,00	220,80
195 / 50	R 15	82 V	R 888	TL	SG**	184,00	220,80
205 / 50	R 15	86 W	R 888	TL		226,00	271,20
205 / 50	R 15	86 V	R 888	TL	GGG*	234,00	280,80
205 / 50	R 15	86 V	R 888	TL	SG**	234,00	280,80
215 / 50	R 15	88 W	R 888	TL		230,00	276,00
225 / 50	R 15	91 W	R 888	TL		294,00	352,80
235 / 50	R 15	94 W	R 888	TL		388,00	465,60
195 / 50	R 16	84 W	R 888	TL		308,00	369,60
195 / 50	R 16	84 V	R 888	TL	GGG*	318,00	381,60
195 / 50	R 16	84 W	R 888	TL	SG**	316,00	379,20
215 / 50	R 16	90 W	R 888	TL		352,00	422,40
225 / 50	R 16	92 W	R 888	TL		368,00	441,60
255 / 50	R 16	99 W	R 888	TL		420,00	504,00

* GGG indicato per accelerazioni
** SG indicato per bagnato

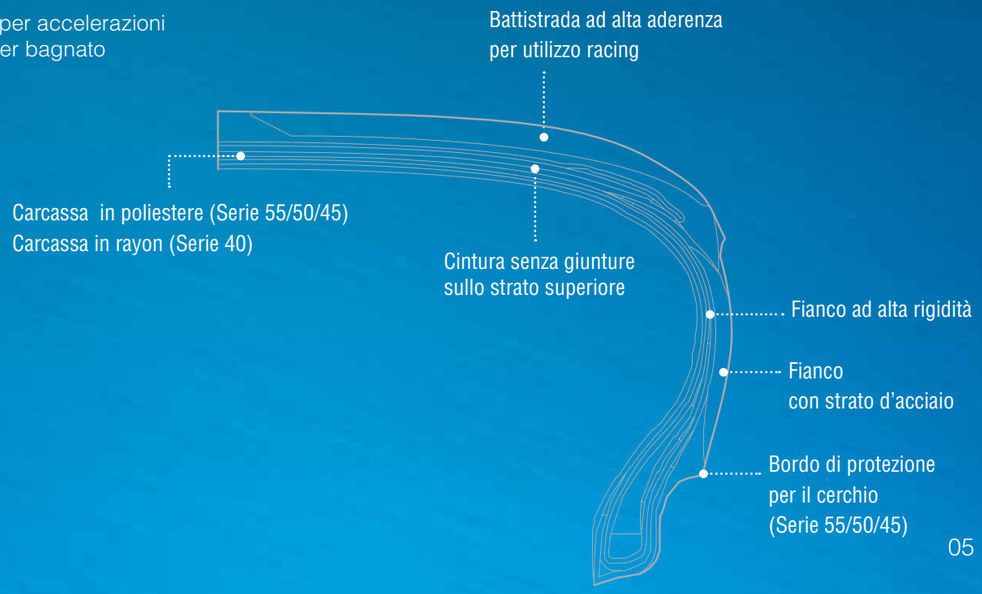

TOYO TIRES
driven to perform

Proxes R888

Racing omologato strada

						Euro iva escl.	Euro iva incl.
225 / 45	R 13	84 V	R 888	TL		306,00	367,20
225 / 45	R 15	87 W	R 888	TL		328,00	393,60
225 / 45	R 16	89 W	R 888	TL		358,00	429,60
225 / 45	R 16	89 V	R 888	TL	GGG*	372,00	446,40
225 / 45	R 16	89 W	R 888	TL	SG**	372,00	446,40
245 / 45	R 16	94 W	R 888	TL		392,00	470,40
215 / 45	R 17	91 W	R 888	TL		322,00	386,40
215 / 45	R 17	91 W	R 888	TL	SG**	338,00	405,60
225 / 45	R 17	94 W	R 888	TL		327,00	392,40
225 / 45	R 17	91 V	R 888	TL	GGG*	332,00	398,40
225 / 45	R 17	94 W	R 888	TL	SG**	332,00	398,40
235 / 45	R 17	93 W	R 888	TL		342,00	410,40
205 / 40	R 17	84 W	R 888	TL		299,00	358,80
205 / 40	R 17	84 W	R 888	TL	SG**	318,00	381,60
235 / 40	R 17	90 W	R 888	TL		360,00	432,00
245 / 40	R 17	91 W	R 888	TL		376,00	451,20
255 / 40	R 17	94 W	R 888	TL		396,00	475,20
275 / 40	R 17	98 W	R 888	TL		436,00	523,20
225 / 40	R 18	92 Y	R 888	TL		512,00	614,40
225 / 40	R 18	92 W	R 888	TL	SG**	532,00	638,40
235 / 40	R 18	91 Y	R 888	TL		418,00	501,60
245 / 40	R 18	93 Y	R 888	TL		426,00	511,20
275 / 40	R 18	99 W	R 888	TL		512,00	614,40
315 / 35	R 17	102 W	R 888	TL		528,00	633,60
255 / 35	R 18	94 Y	R 888	TL		448,00	537,60
265 / 35	R 18	97 Y	R 888	TL		474,00	568,80
275 / 35	R 18	99 Y	R 888	TL	RNF	495,00	594,00
285 / 35	R 20	100 Y	R 888	TL		688,00	825,60
285 / 30	R 18	97 Y	R 888	TL		552,00	662,40
295 / 30	R 18	98 Y	R 888	TL	RNF	590,00	708,00
315 / 30	R 18	98 Y	R 888	TL		602,00	722,40
335 / 30	R 18	102 Y	R 888	TL		674,00	808,80
265 / 30	R 19	93 Y	R 888	TL		562,00	674,40
295 / 30	R 19	100 Y	R 888	TL	RNF	644,00	772,80
305 / 30	R 19	102 Y	R 888	TL		677,00	812,40

* GGG indicato per accelerazioni
** SG indicato per bagnato

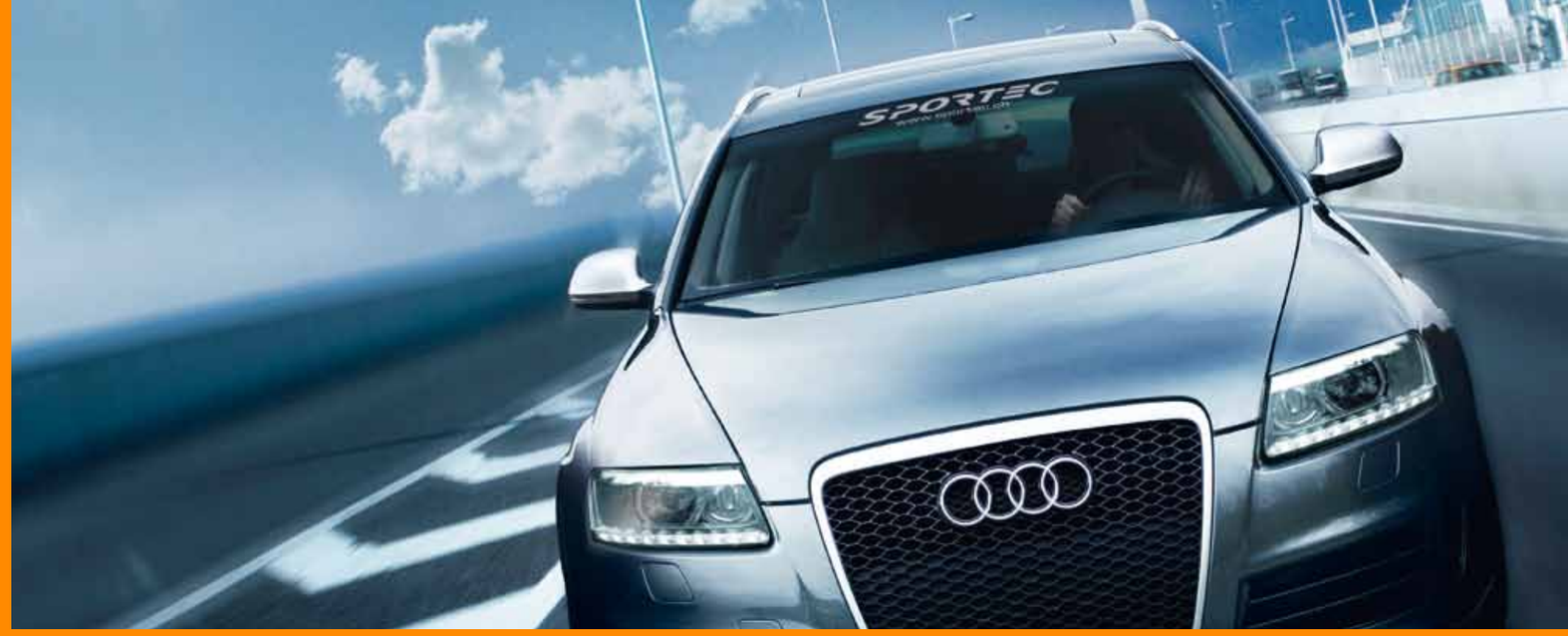

Racing performance

TOYO TIRES
driven to perform

Toyo Tire Italia S.p.A.
57014 Collesalvetti, Livorno
tel. 0586.962243 / 962463
fax 0586.962183
e-mail toyo@toyo.it · www.toyo.it

"ubimaior"